REZONANS

Тел. : (351) 731-30-00, эл. почта: rez@rez.ru, www.rez.ru
ул. Нахимова, д. 19п, г. Челябинск, 454119

Опросный лист

для кранов мостового типа

1. Модель крана и год выпуска: _____
2. Завод-изготовитель крана: _____

3. Исполнение блока индикации: ◯ отдельно стоящее ◯ встраиваемое

4. Характеристики крана:

	Главный подъем	Вспомогательный
– грузоподъемность	☐ т	☐ т
– кратность полиспаста	☐	☐
– количество ветвей на барабане	☐ шт.	☐ шт.
– диаметр грузового каната	☐ мм	☐ мм
– количество верхних блоков	☐ шт.	☐ шт.
– число ветвей каната на грузозахватном органе	☐ шт.	☐ шт.
– масса грузозахватного органа (если масса не входит в грузоподъемность)	☐ т	☐ т
– характер навивки канатов на барабан	◯ симметричный	◯ несимметричный
– уравнительный блок расположен	◯ на тележке ◯ под тележкой ◯ на грузозахватном органе	

5. Лебедки, нуждающиеся в оснащении функцией ограничения грузоподъемности ☐ шт.

6. Пролет ☐ м

7. Способ токоподвода к грузовой тележке ◯ кабель ◯ троллей

8. Тип грузозахватного органа
☐ крюк ☐ электромагнит
☐ грейфер ☐ спредер
☐ траверса

9. Контролировать нагрузку ◯ каждой лебедки ◯ общую крана

10. Работа лебедок ◯ раздельная ◯ совместная

11. Кабина расположена
◯ неподвижно, на мосту
◯ под тележкой
◯ без кабины

12. Пускатели механизмов подъема и передвижения тележки крана расположены
◯ в кабине
◯ на тележке
◯ на мосту

13. Место и способ установки датчиков усилия

13.1. Под опору барабана [1]

☐ главный подъем

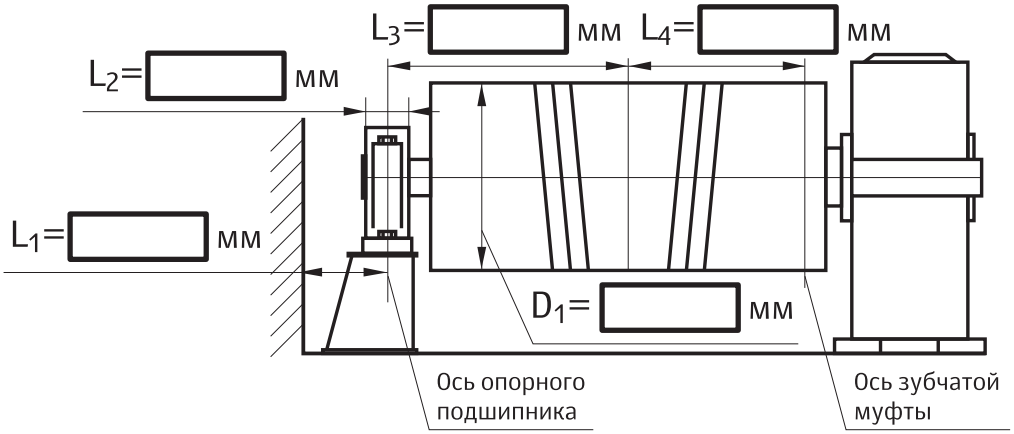

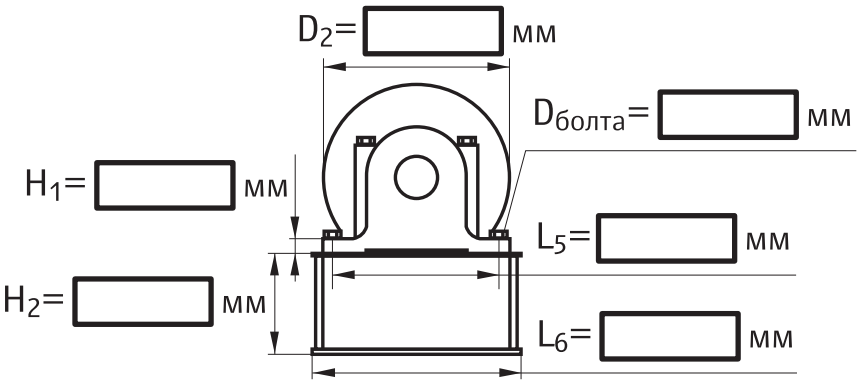

[1] в случае стесненной обстановки возле опоры (плотной компоновки механизмов, и др. металлических конструкций) приложить эскиз или фотографии места установки.

☐ вспомогательный подъем

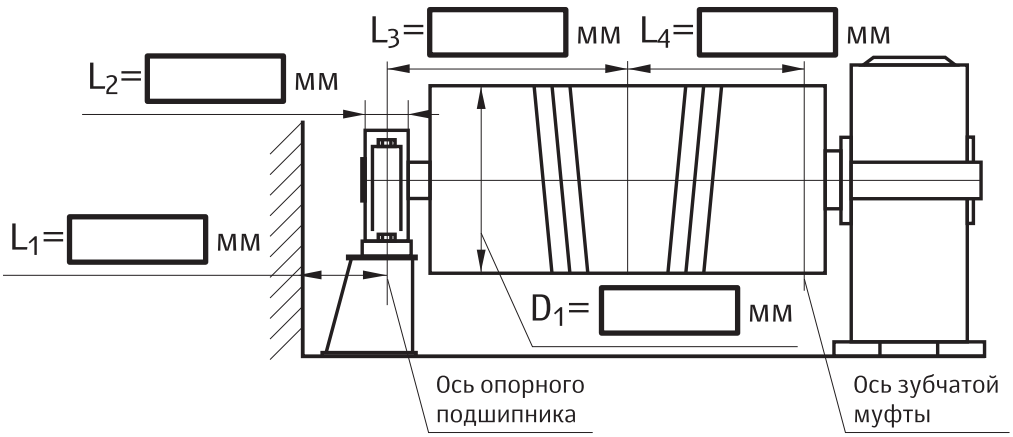

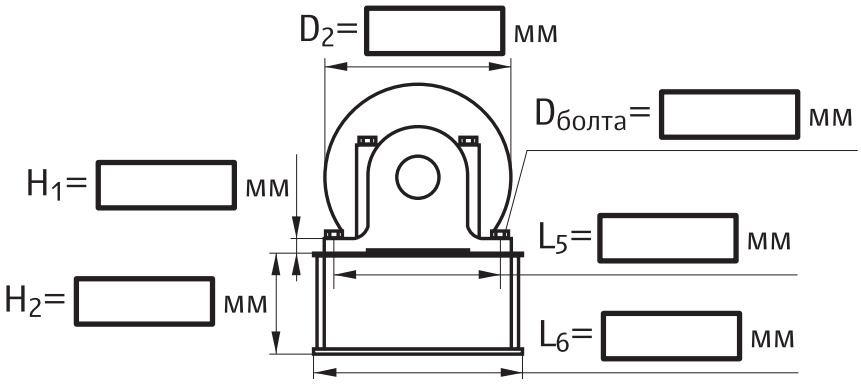

13.2. На канат

Нарисовать эскиз места установки датчиков:

☐ главный подъем ☐ вспомогательный подъем

Расстояние между блоками крюковой подвески
и верхними уравнительными (обводными) блоками ☐ мм

13.3. Другое место установки

Нарисовать эскиз места и способа установки:

☐ главный подъем ☐ вспомогательный подъем

Расчетное усилие на датчики при 100% загрузки:

– главный подъем ☐ т

– вспомогательный подъем ☐ т

14. Датчик скорости ветра ○ требуется со жгутом длиной ☐ м

○ не требуется

15. По умолчанию климатическое исполнение У2 по ГОСТ 15150-69, если требуется иное, необходимо указать _____

К опросному листу должны быть приложены:

– схемы полиспастов главного и вспомогательного подъемов;

– схема электрическая принципиальная крана;

– общий вид крана (фотографии или чертежи общего вида).

В соответствии с Федеральным законом от 27.07.2006 № 152-ФЗ «О персональных данных» даю свое согласие ООО НПП «Резонанс» (далее – оператор) расположенному по адресу: ул. Нахимова, д. 19п, г. Челябинск, 454119, на обработку персональных данных с использованием и без использования средств автоматизации.

Заполнил _____ _____ _____

Ф. И. О. подпись дата

Название предприятия _____

Адрес и телефон _____

_____